Scambiatori a piastre saldobrasati sottovuoto

vacuumbrazing plate heat exchangers

G20 ENGINEERING

1
PARALLEL FLOW PLATE EXCHANGERS

2
CROSS FLOW PLATE EXCHANGERS

3
DELTA WINGS PLATE EXCHANGER

I

SCAMBIATORI A FLUSSO PARALLELO

PARALLEL FLOW PLATE EXCHANGERS

PEP15440A0172 – 14 / 16

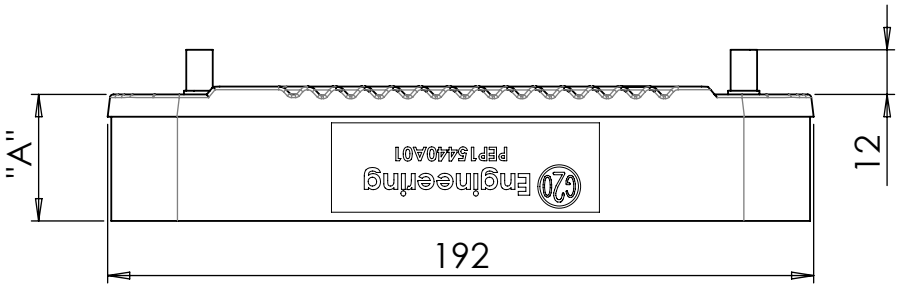

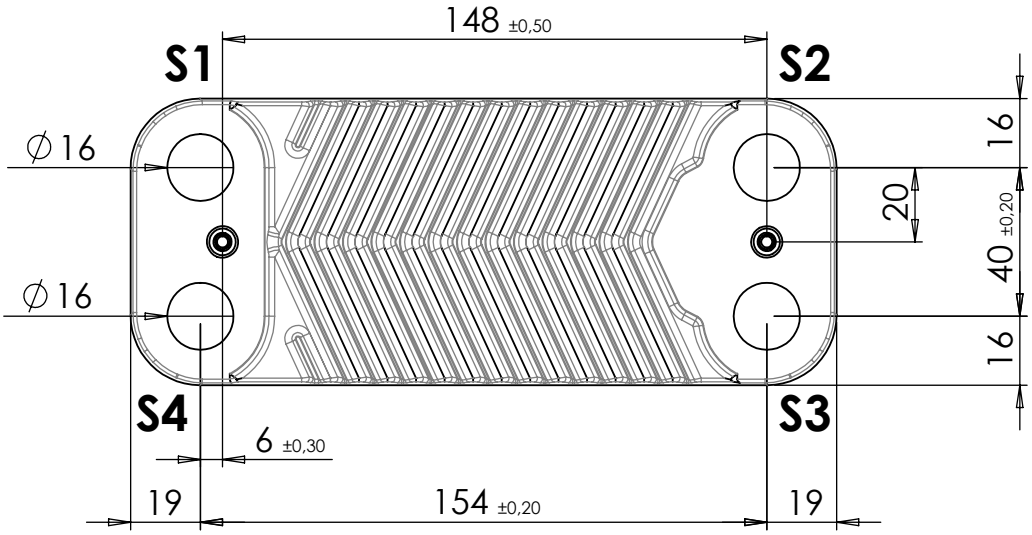

Caratteristiche Tecniche - Technical Features					
A	2.4xN.P.+7mm	Temp. lavoro *Working temp.*	-15/+110 °C	N° piastre *N° of plates*	14 / 16
Diametro fori *Hole diameter*	Ø 16,00mm	Circuito primario *Primary circuit*	S1-S2	Mat. piastre *Plate material*	INOX 304L
Pressione di lavoro *Working pressure*	10 bar	Circuito secondario *Secondary circuit*	S3-S4	Mat. brasatura *Brazing material*	RAME COPPER

PEP15440A01 – 10/12/14/16/18/20/28

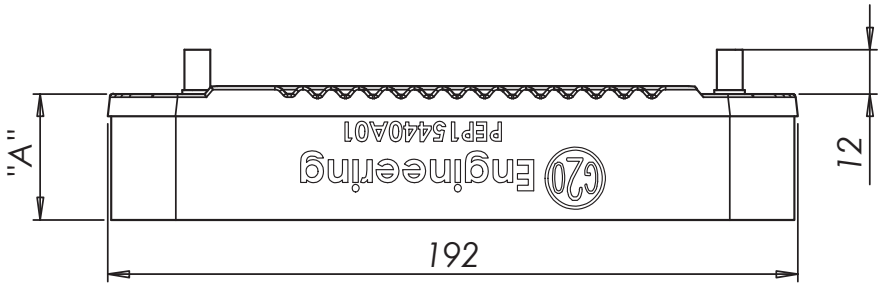

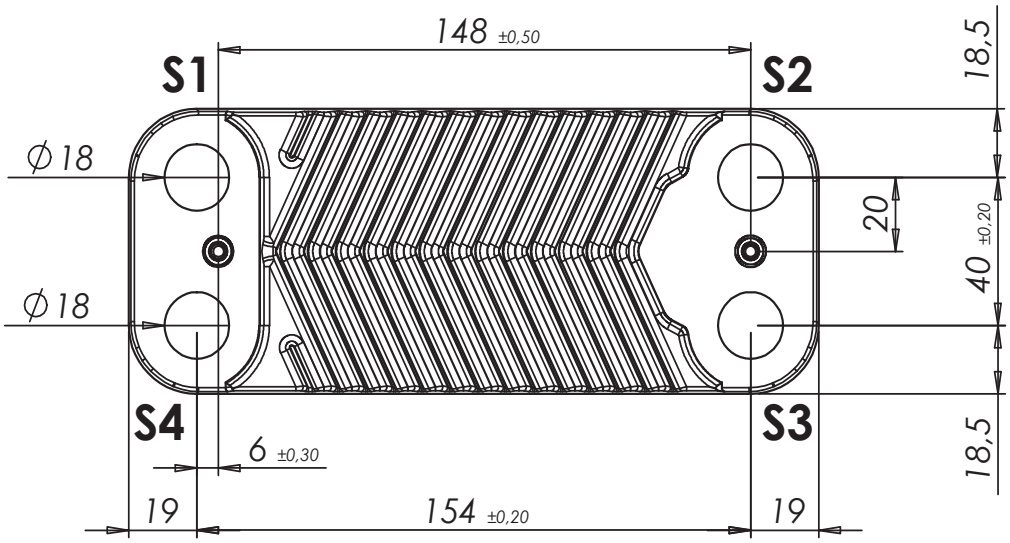

Caratteristiche Tecniche - Technical Features					
A	2.4xN.P.+7mm	Temp. lavoro *Working temp.*	-15/+110 °C	N° piastre *N° of plates*	10/12/14/16/18/20/28
Diametro fori *Hole diameter*	Ø 18mm	Circuito primario *Primary circuit*	S1-S2	Mat. piastre *Plate material*	INOX 304L
Pressione di lavoro *Working pressure*	10 bar	Circuito secondario *Secondary circuit*	S3-S4	Mat. brasatura *Brazing material*	RAME COPPER

PEP15440A02 – 12/14/16/20

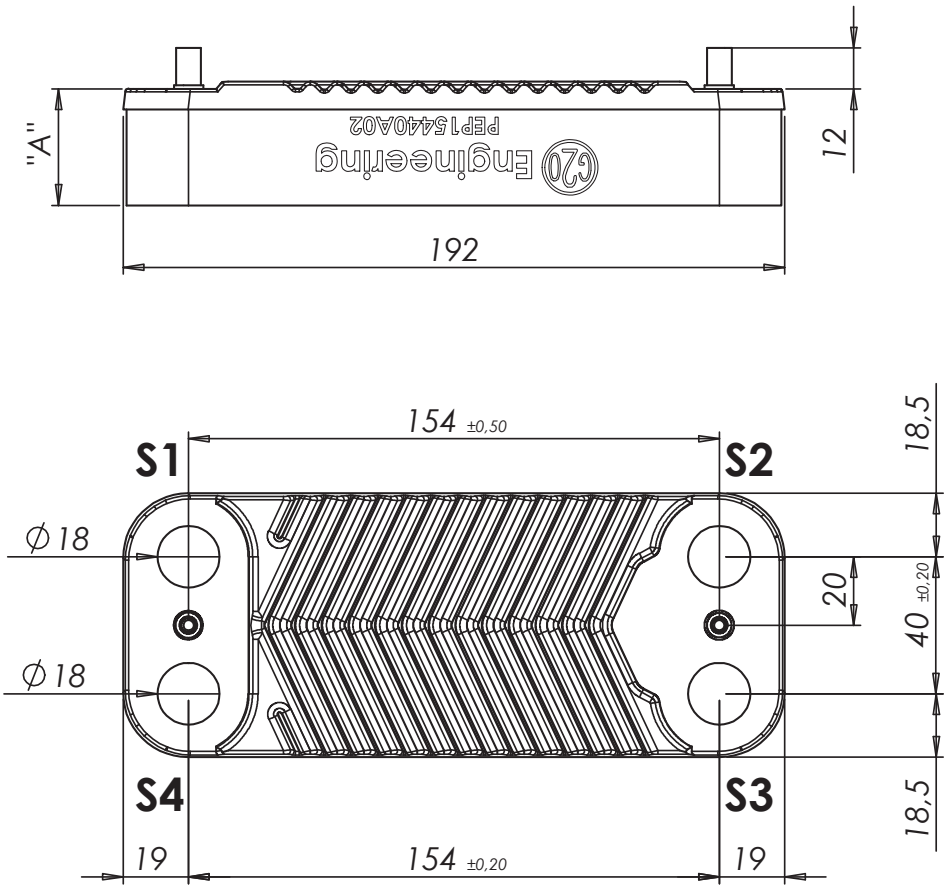

Caratteristiche Tecniche - Technical Features					
A	2.4xN.P.+7mm	Temp. lavoro *Working temp.*	-15/+110 °C	N° piastre *N° of plates*	12/14/16/20
Diametro fori *Hole diameter*	Ø 18,00mm	Circuito primario *Primary circuit*	S1-S2	Mat. piastre *Plate material*	INOX 304L
Pressione di lavoro *Working pressure*	10 bar	Circuito secondario *Secondary circuit*	S3-S4	Mat. brasatura *Brazing material*	RAME COPPER

PEP15440A03 - 14 / 16

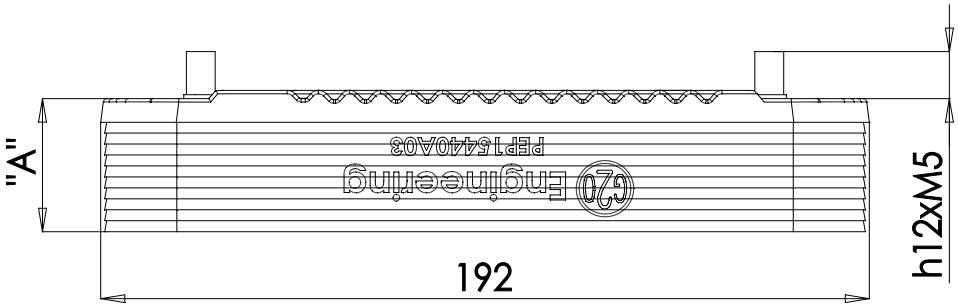

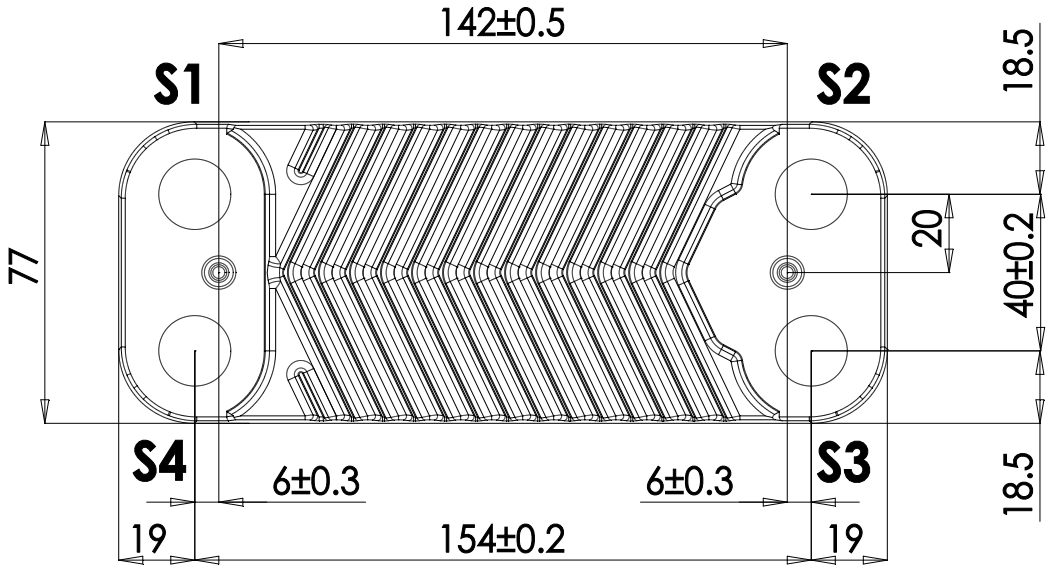

Caratteristiche Tecniche - Technical Features					
A	2.4xN.P.+7mm	Temp. lavoro *Working temp.*	-15/+110 °C	N° piastre *N° of plates*	14/16
Diametro fori *Hole diameter*	Ø 18mm	Circuito primario *Primary circuit*	S1-S2	Mat. piastre *Plate material*	INOX 304L
Pressione di lavoro *Working pressure*	10 bar	Circuito secondario *Secondary circuit*	S3-S4	Mat. brasatura *Brazing material*	RAME COPPER

PEP15440A04 – 12/14/16

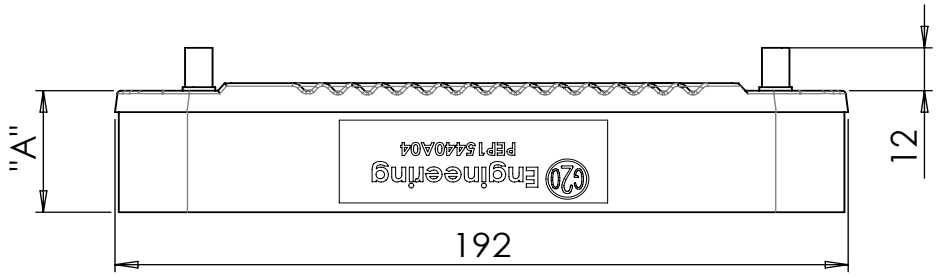

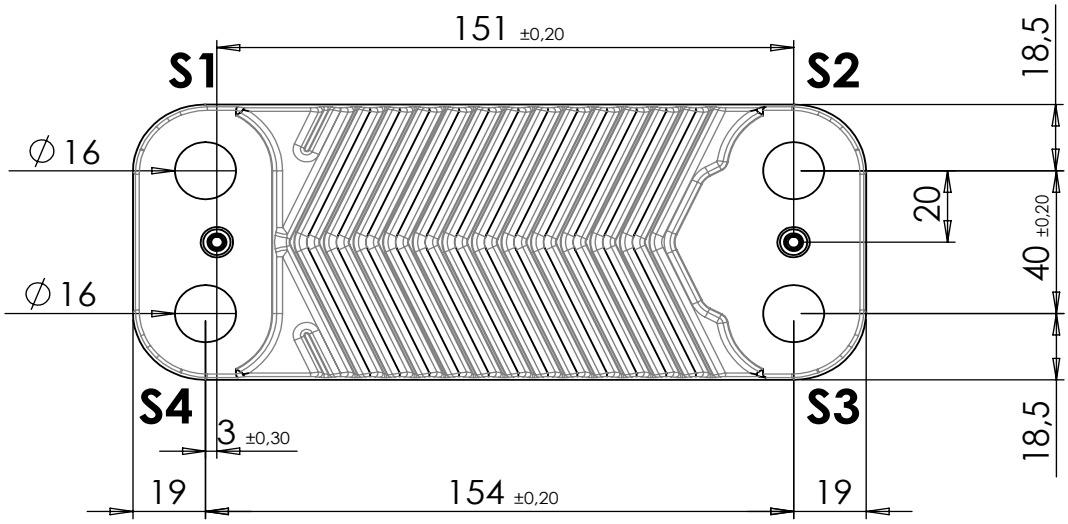

Caratteristiche Tecniche - Technical Features					
A	2.4xN.P.+7mm	Temp. lavoro *Working temp.*	-15/+110 °C	N° piastre *N° of plates*	12/14/16
Diametro fori *Hole diameter*	Ø 16,00mm	Circuito primario *Primary circuit*	S1-S2	Mat. piastre *Plate material*	INOX 304L
Pressione di lavoro *Working pressure*	10 bar	Circuito secondario *Secondary circuit*	S3-S4	Mat. brasatura *Brazing material*	RAME COPPER

PEP15440B01 – 12/14/16/20/30

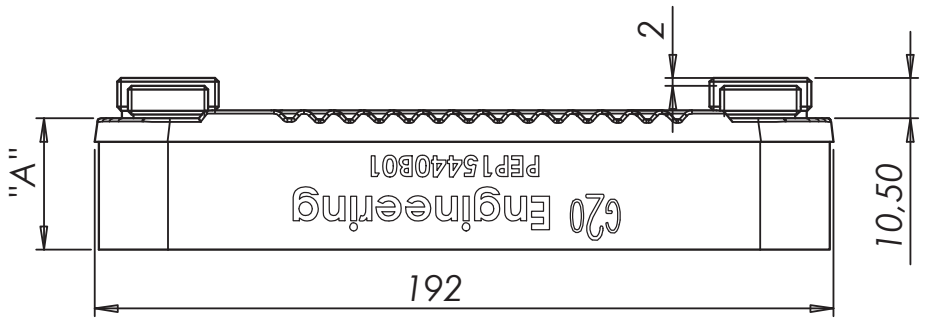

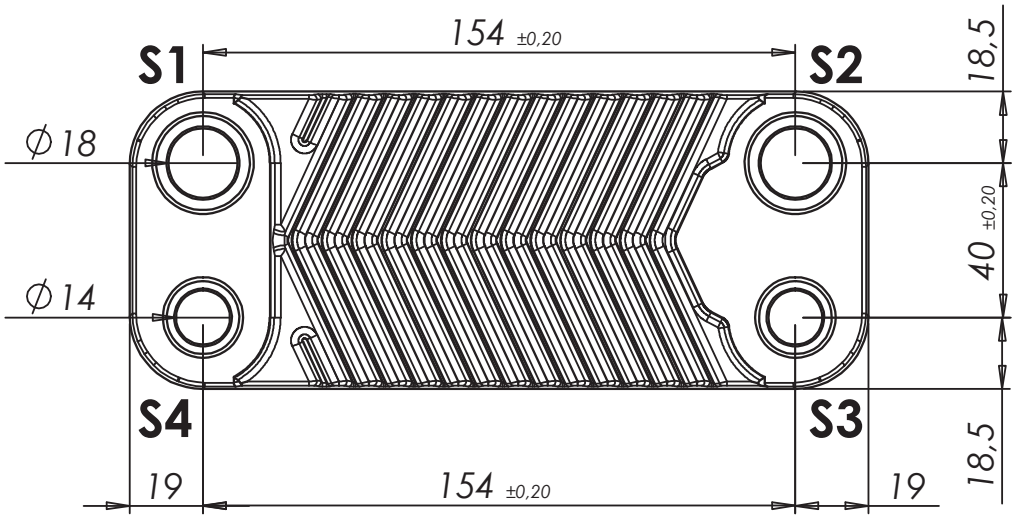

Caratteristiche Tecniche - Technical Features					
A	2.4xN.P.+7mm	Temp. lavoro *Working temp.*	-15/+110 °C	N° piastre *N° of plates*	12/14/16/20/30
Diametro fori *Hole diameter*	----	Circuito primario *Primary circuit*	S1-S2	Mat. piastre *Plate material*	INOX 304L
Pressione di lavoro *Working pressure*	10 bar	Circuito secondario *Secondary circuit*	S3-S4	Mat. brasatura *Brazing material*	RAME COPPER

PEP15440B02 - 20/28/40

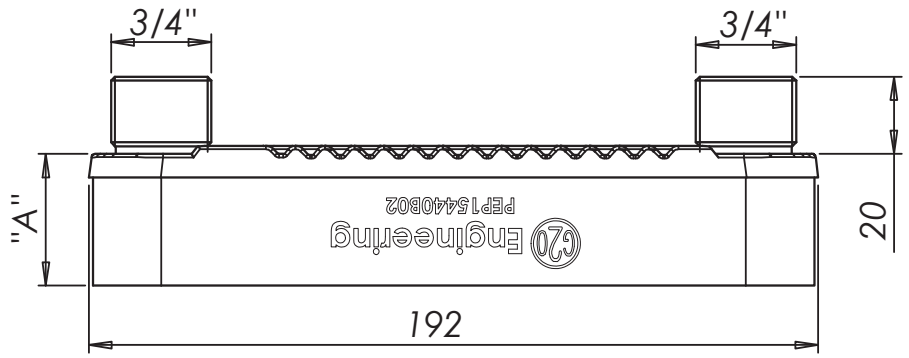

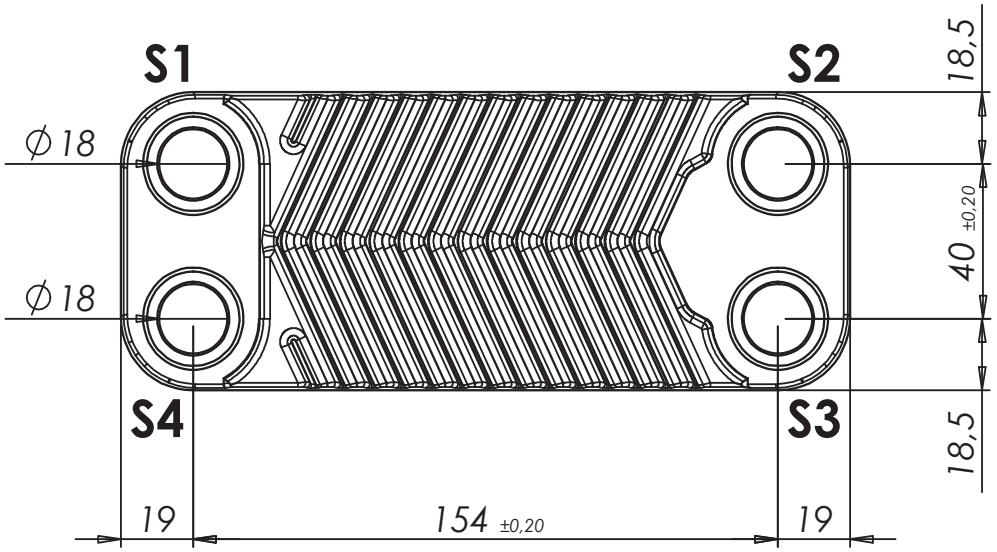

Caratteristiche Tecniche - Technical Features					
A	2.4xN.P.+7mm	Temp. lavoro *Working temp.*	-15/+110 °C	N° piastre *N° of plates*	20/28/40
Diametro fori *Hole diameter*	Ø 18,00mm	Circuito primario *Primary circuit*	S1-S2	Mat. piastre *Plate material*	INOX 304L
Pressione di lavoro *Working pressure*	10 bar	Circuito secondario *Secondary circuit*	S3-S4	Mat. brasatura *Brazing material*	RAME COPPER

PEP15440C01 – 12/14/16/20

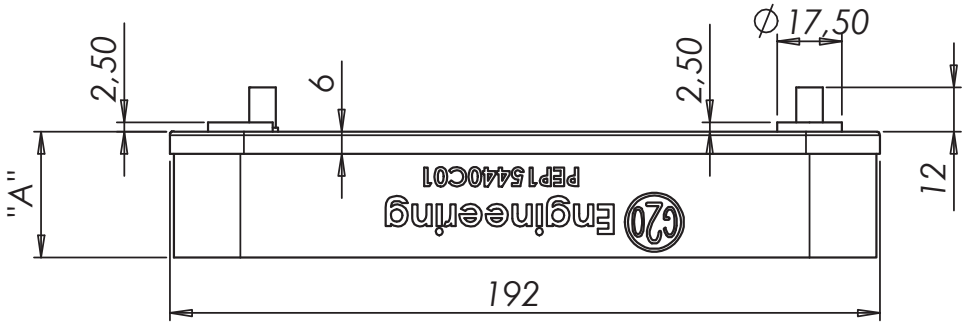

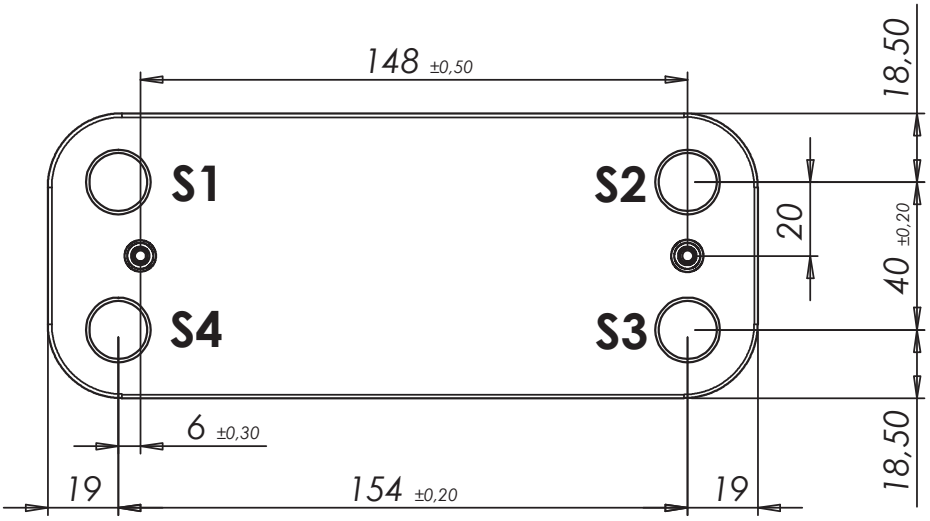

Caratteristiche Tecniche - Technical Features					
A	2.4xN.P.+7mm	Temp. lavoro *Working temp.*	-15/+110 °C	N° piastre *N° of plates*	12/14/16/20
Diametro fori *Hole diameter*	Ø 16,00mm	Circuito primario *Primary circuit*	S1-S2	Mat. piastre *Plate material*	INOX 304L
Pressione di lavoro *Working pressure*	10 bar	Circuito secondario *Secondary circuit*	S3-S4	Mat. brasatura *Brazing material*	RAME COPPER

PEP15440D01 - 12/14/20

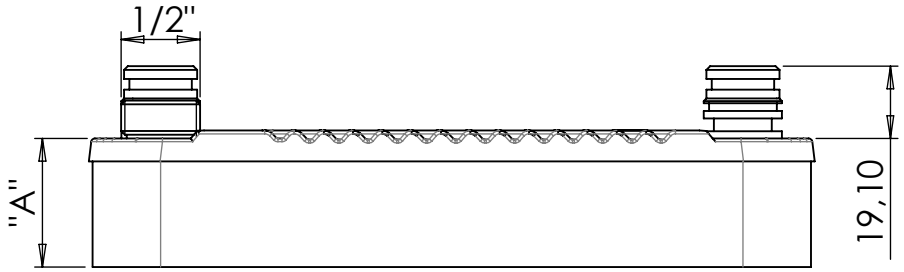

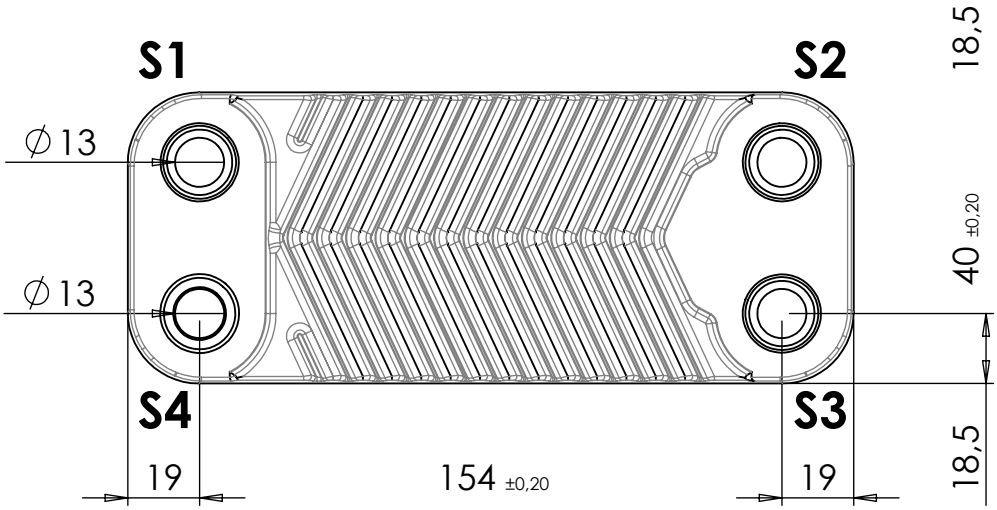

Caratteristiche Tecniche - Technical Features					
A	2.4xN.P.+7mm	Temp. lavoro *Working temp.*	-15/+110 °C	N° piastre *N° of plates*	12/14/20
Diametro fori *Hole diameter*	Ø 13,00mm	Circuito primario *Primary circuit*	S1-S2	Mat. piastre *Plate material*	INOX 304L
Pressione di lavoro *Working pressure*	10 bar	Circuito secondario *Secondary circuit*	S3-S4	Mat. brasatura *Brazing material*	RAME COPPER

PEP15442E02 - 12 / 14

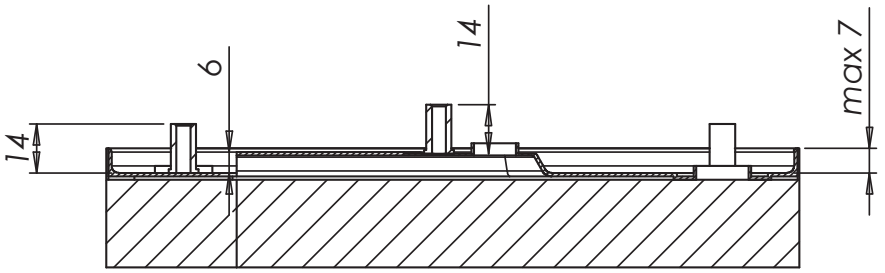

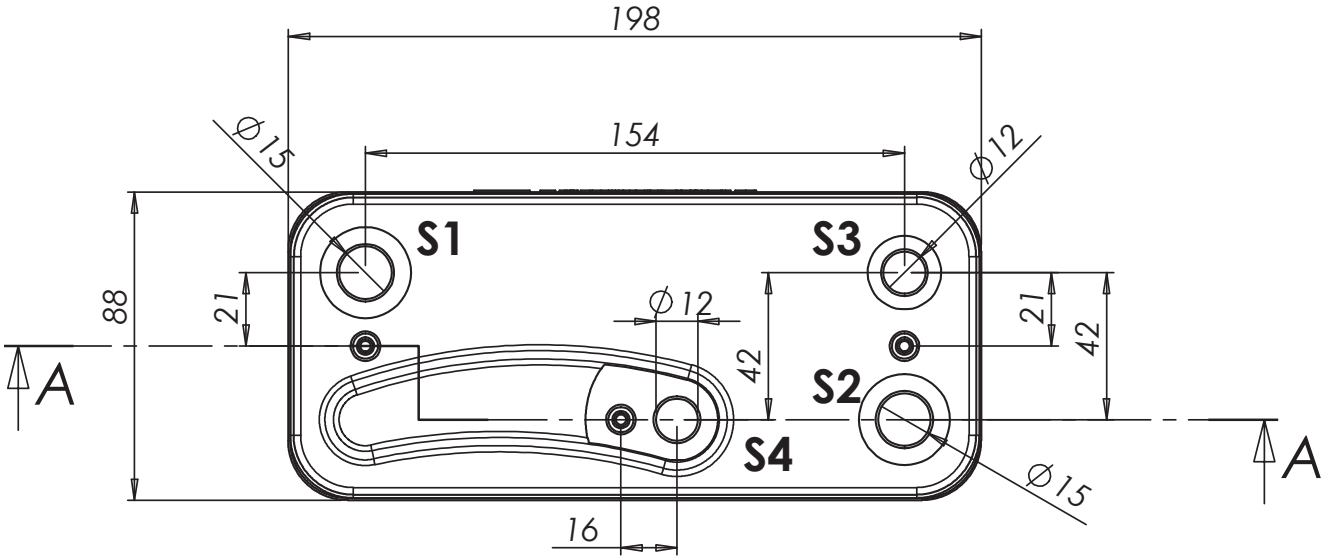

Caratteristiche Tecniche - Technical Features					
A	2.4xN.P.+7mm	Temp. lavoro *Working temp.*	-15/+110 °C	N° piastre *N° of plates*	12/14
Diametro fori *Hole diameter*		Circuito primario *Primary circuit*	S1-S2	Mat. piastre *Plate material*	INOX 304L
Pressione di lavoro *Working pressure*	10 bar	Circuito secondario *Secondary circuit*	S3-S4	Mat. brasatura *Brazing material*	RAME COPPER

PEP17242A01V2 – 10/12/14/16/24/30

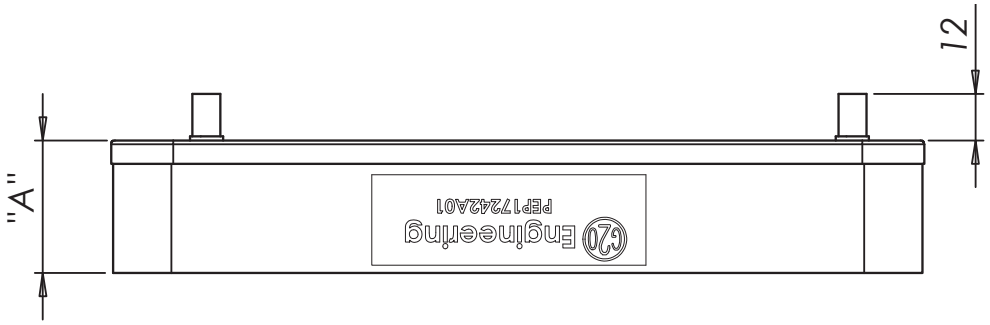

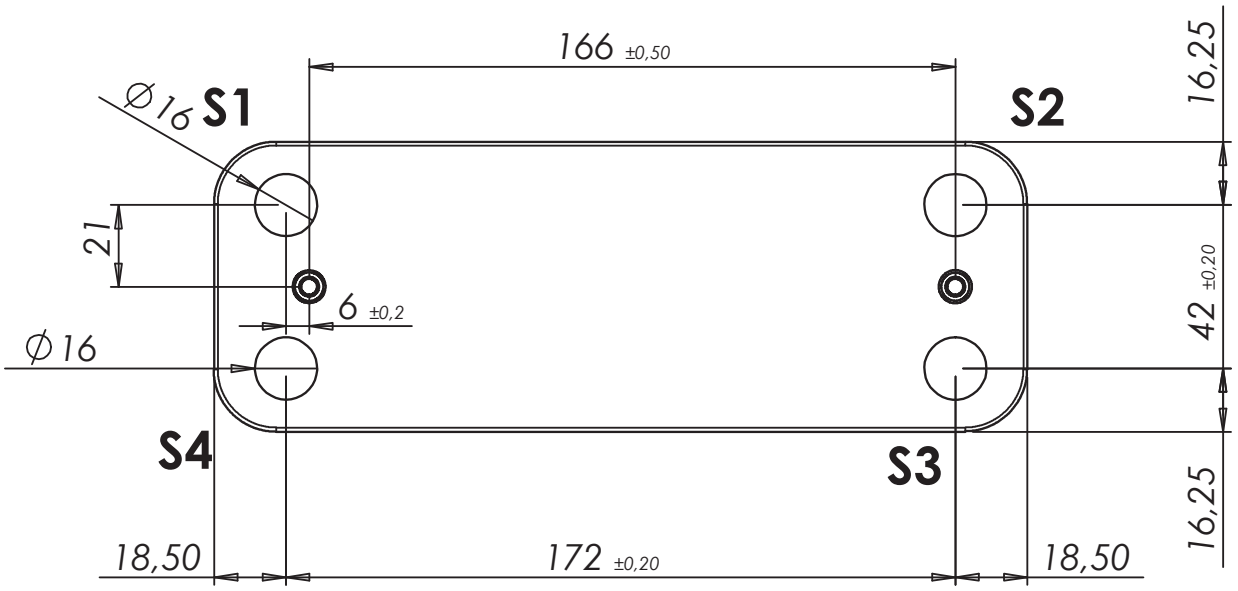

Caratteristiche Tecniche - Technical Features					
A	2.4xN.P.+7mm	Temp. lavoro *Working temp.*	-15/+110 °C	N° piastre *N° of plates*	10/12/14/16/24/30
Diametro fori *Hole diameter*	Ø 16,00mm	Circuito primario *Primary circuit*	S1-S2	Mat. piastre *Plate material*	INOX 304L
Pressione di lavoro *Working pressure*	10 bar	Circuito secondario *Secondary circuit*	S3-S4	Mat. brasatura *Brazing material*	RAME COPPER

PEP17242A02V2 – 12/14/16

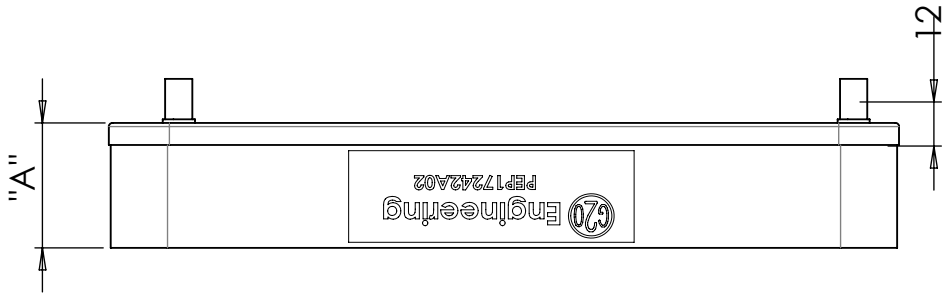

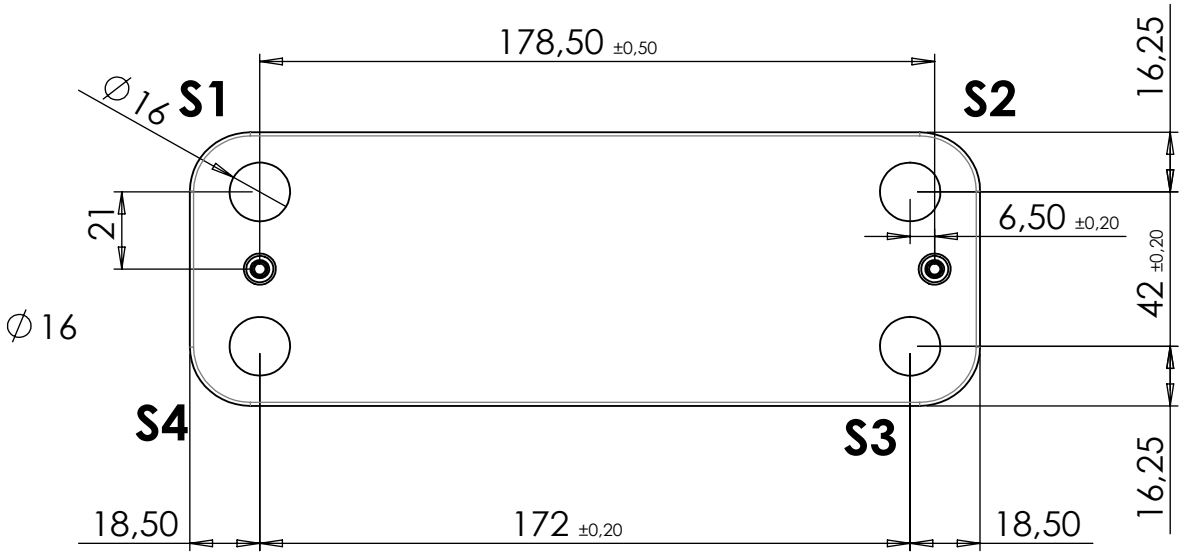

Caratteristiche Tecniche - Technical Features					
A	2.4xN.P.+7mm	Temp. lavoro *Working temp.*	-15/+110 °C	N° piastre *N° of plates*	12/14/16
Diametro fori *Hole diameter*	Ø 16,00mm	Circuito primario *Primary circuit*	S1-S2	Mat. piastre *Plate material*	INOX 304L
Pressione di lavoro *Working pressure*	10 bar	Circuito secondario *Secondary circuit*	S3-S4	Mat. brasatura *Brazing material*	RAME COPPER

PEP17242A03V2 - 10/12/14/16

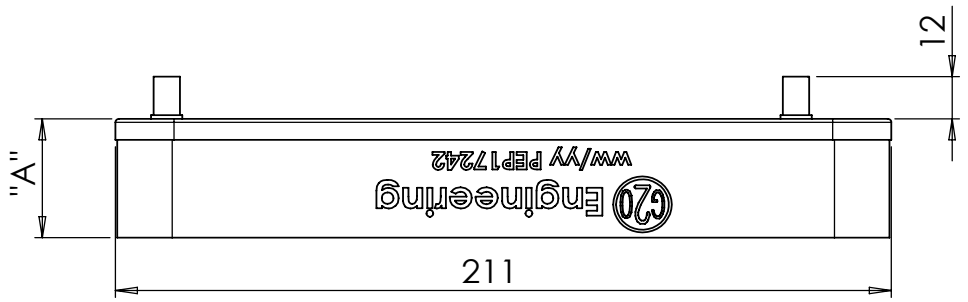

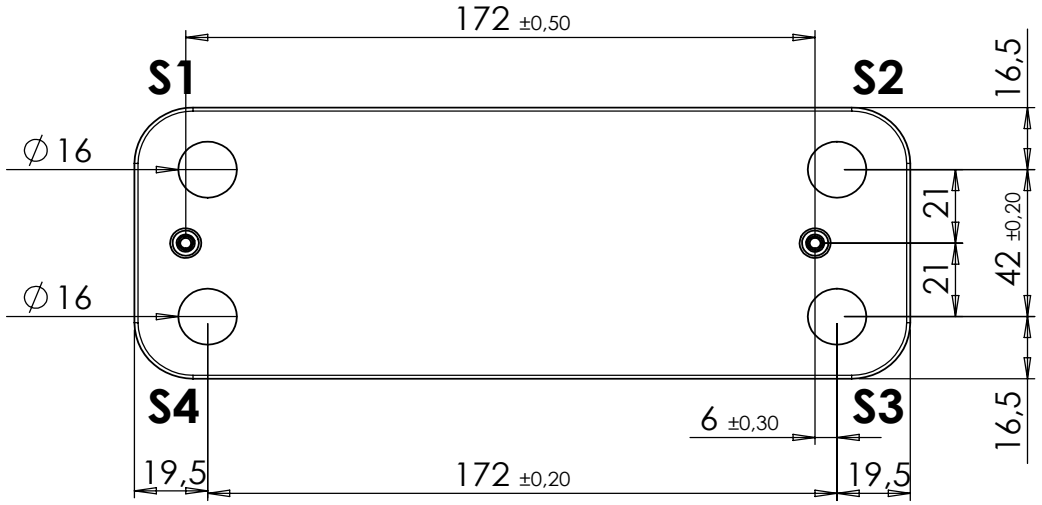

Caratteristiche Tecniche - Technical Features					
A	2.4xN.P.+7mm	Temp. lavoro *Working temp.*	-15/+110 °C	N° piastre *N° of plates*	10/12/14/16
Diametro fori *Hole diameter*	Ø 16,00mm	Circuito primario *Primary circuit*	S1-S2	Mat. piastre *Plate material*	INOX 304L
Pressione di lavoro *Working pressure*	10 bar	Circuito secondario *Secondary circuit*	S3-S4	Mat. brasatura *Brazing material*	RAME COPPER

PEP17242B01 - 12/14/16/20

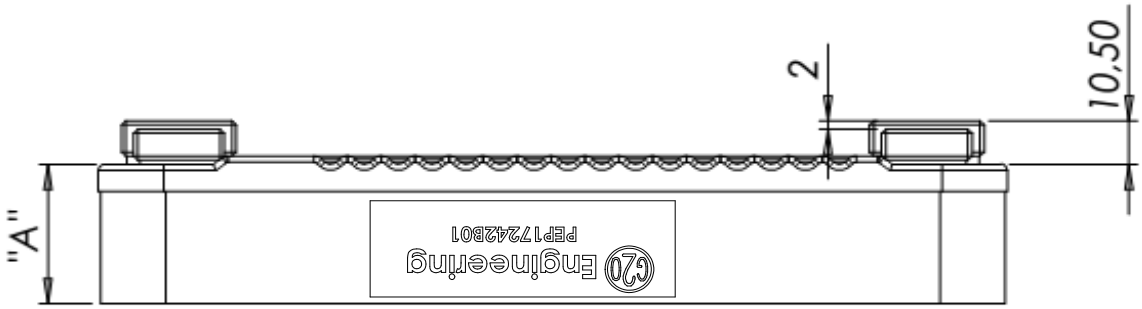

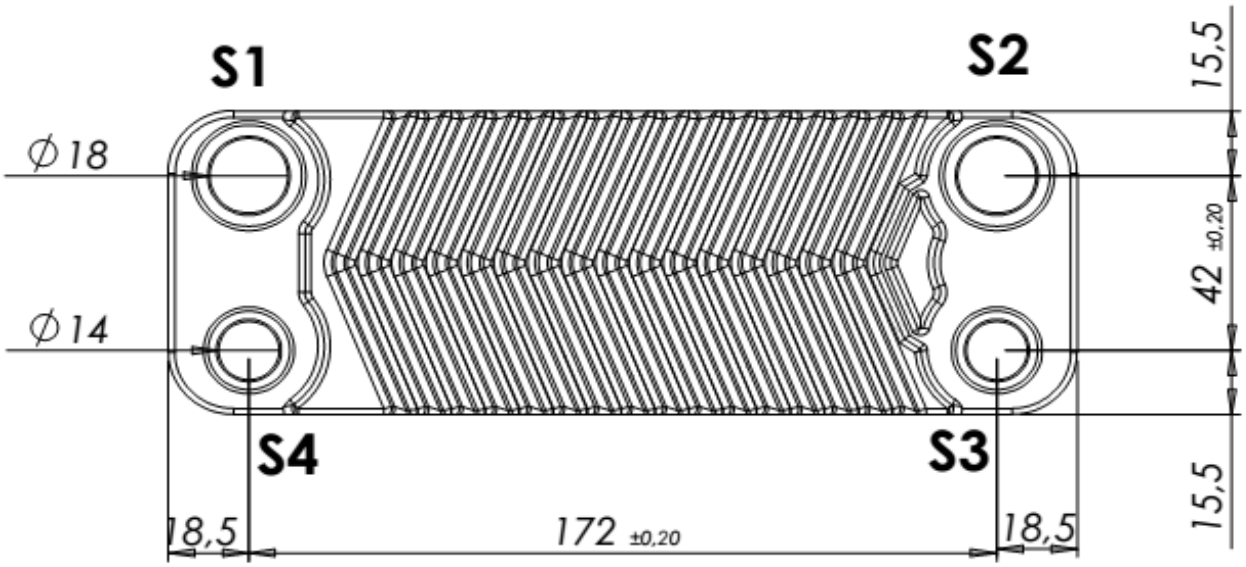

Caratteristiche Tecniche - Technical Features					
A	2.4xN.P.+7mm	Temp. lavoro *Working temp.*	-15/+110 °C	N° piastre *N° of plates*	12/14/16/20
Diametro fori *Hole diameter*	Ø 18mm Ø 14mm	Circuito primario *Primary circuit*	S1-S2	Mat. piastre *Plate material*	INOX 304L
Pressione di lavoro *Working pressure*	10 bar	Circuito secondario *Secondary circuit*	S3-S4	Mat. brasatura *Brazing material*	RAME COPPER

PEP17242B01V2 - 14 - 14/30/40

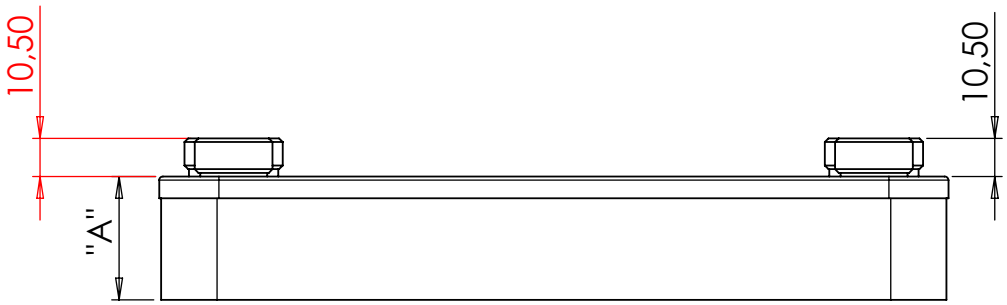

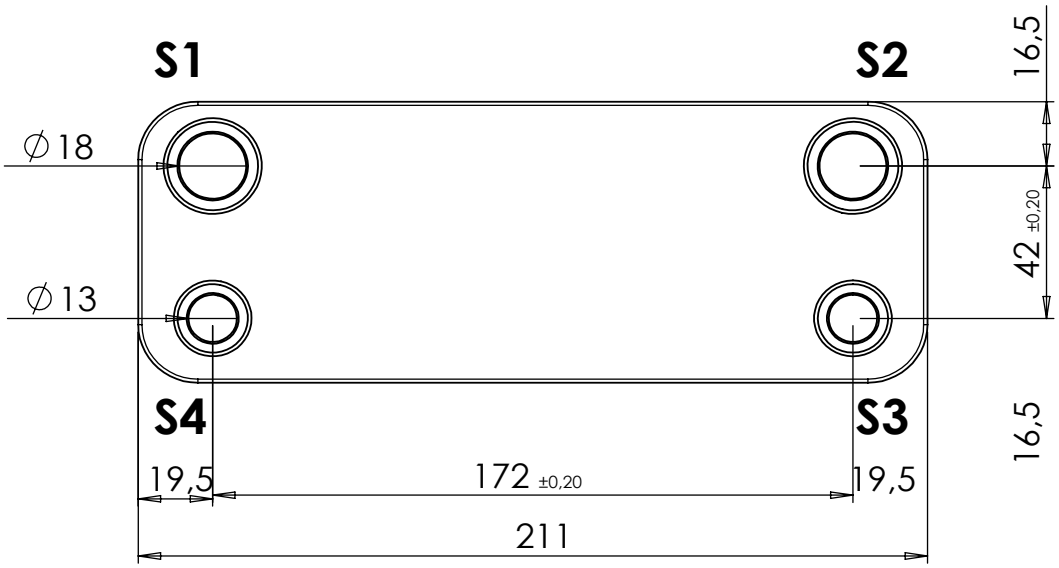

Caratteristiche Tecniche - Technical Features					
A	2.4xN.P.+7mm	Temp. lavoro *Working temp.*	-15/+110 °C	N° piastre *N° of plates*	14/30/40
Diametro fori *Hole diameter*	Ø 18,00 / 13,00mm	Circuito primario *Primary circuit*	S1-S2	Mat. piastre *Plate material*	INOX 304L
Pressione di lavoro *Working pressure*	10 bar	Circuito secondario *Secondary circuit*	S3-S4	Mat. brasatura *Brazing material*	RAME COPPER

PEP17242C01 – 10/12/14/16/20

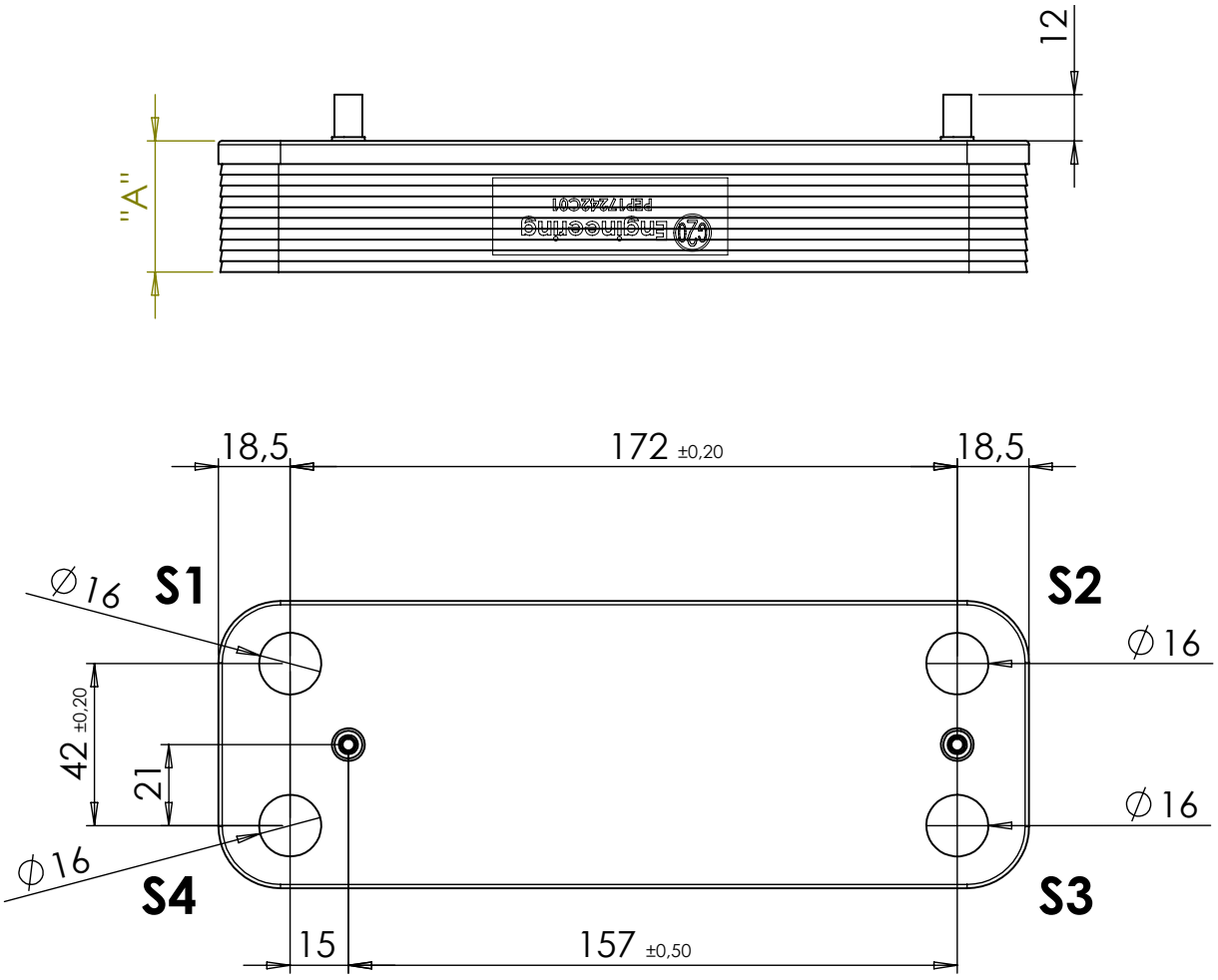

Caratteristiche Tecniche - Technical Features					
A	2.4xN.P.+7mm	Temp. lavoro *Working temp.*	-15/+110 °C	N° piastre *N° of plates*	10/12/14/16/20
Diametro fori *Hole diameter*	Ø 16,00mm	Circuito primario *Primary circuit*	S1-S2	Mat. piastre *Plate material*	INOX 304L
Pressione di lavoro *Working pressure*	10 bar	Circuito secondario *Secondary circuit*	S3-S4	Mat. brasatura *Brazing material*	RAME COPPER

PEP17242D01 - 14

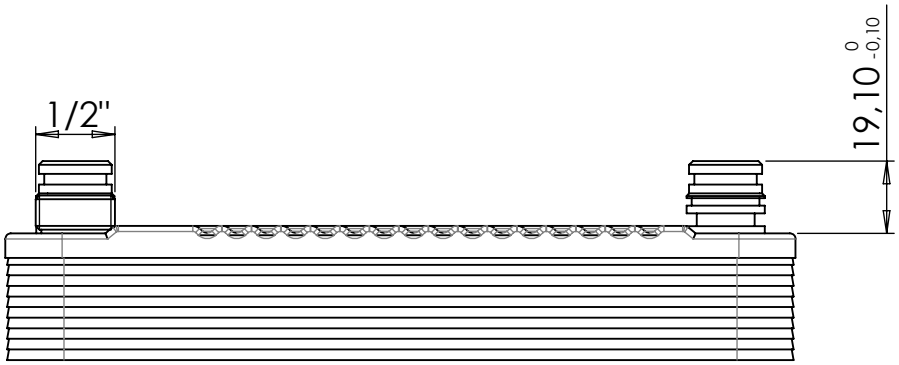

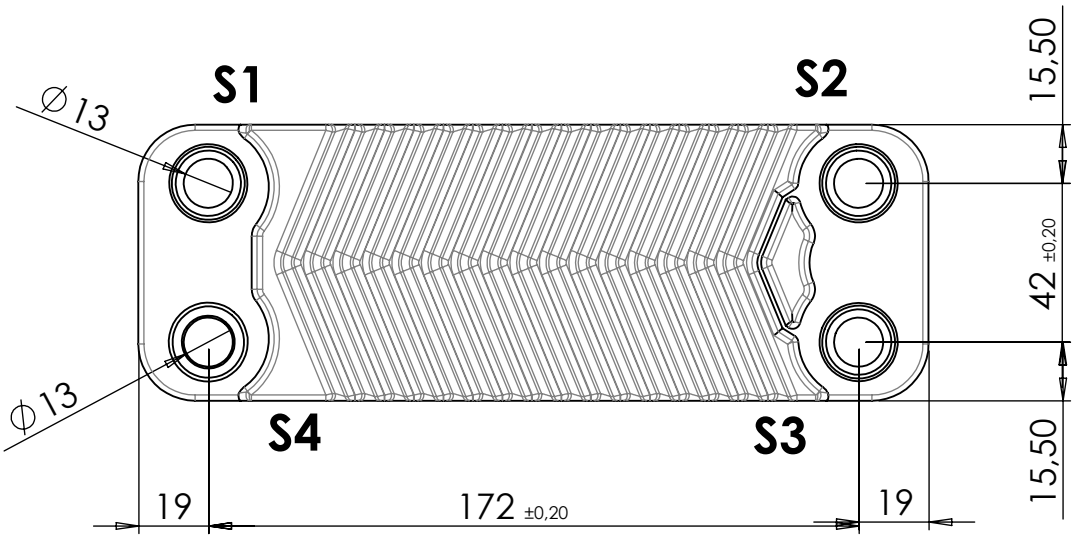

Caratteristiche Tecniche - Technical Features					
A	2.4xN.P.+7mm	Temp. lavoro *Working temp.*	-15/+110 °C	N° piastre *N° of plates*	14
Diametro fori *Hole diameter*	Ø 13,00mm	Circuito primario *Primary circuit*	S1-S2	Mat. piastre *Plate material*	INOX 304L
Pressione di lavoro *Working pressure*	10 bar	Circuito secondario *Secondary circuit*	S3-S4	Mat. brasatura *Brazing material*	RAME COPPER

PEP24372B01 – 24/30/40/50

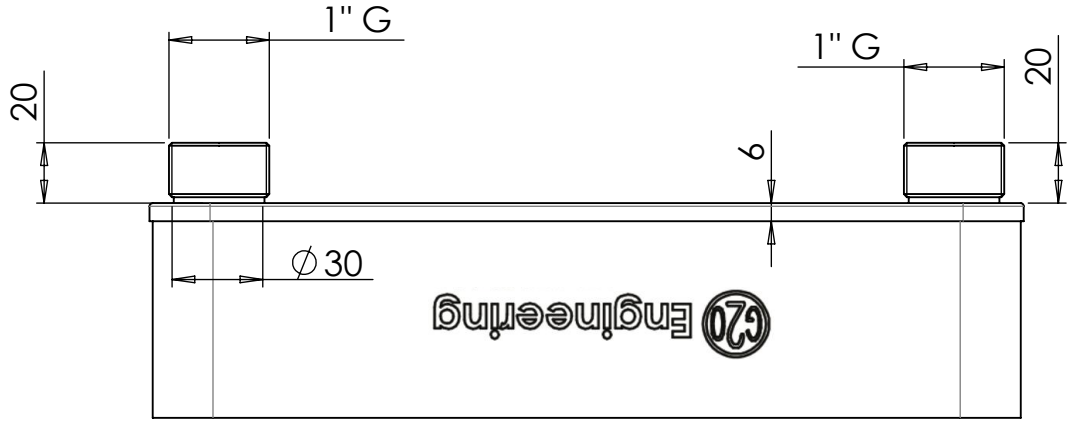

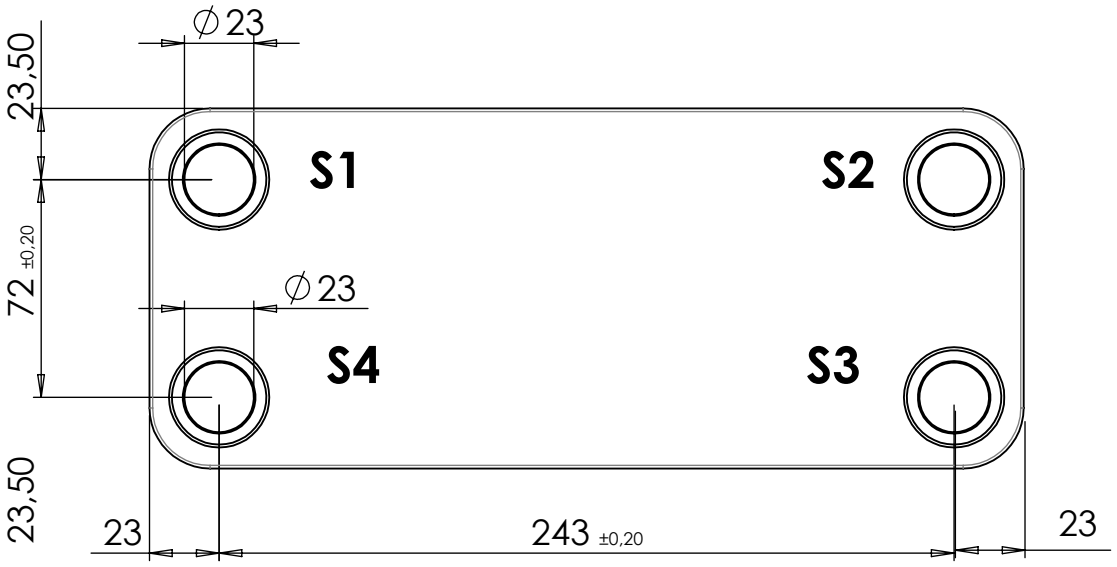

Caratteristiche Tecniche - Technical Features					
A	2.4xN.P.+7mm	Temp. lavoro *Working temp.*	-15/+110 °C	N° piastre *N° of plates*	24/30/40/50
Diametro fori *Hole diameter*	Ø 23,00mm	Circuito primario *Primary circuit*	S1-S2	Mat. piastre *Plate material*	INOX 304L
Pressione di lavoro *Working pressure*	10 bar	Circuito secondario *Secondary circuit*	S3-S4	Mat. brasatura *Brazing material*	RAME COPPER

2

SCAMBIATORI A FLUSSO INCROCIATO

CROSS FLOW PLATE EXCHANGERS

PEC15442E01 - 12/14

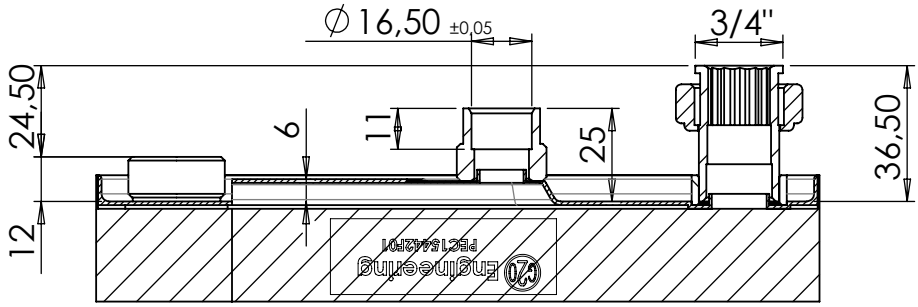

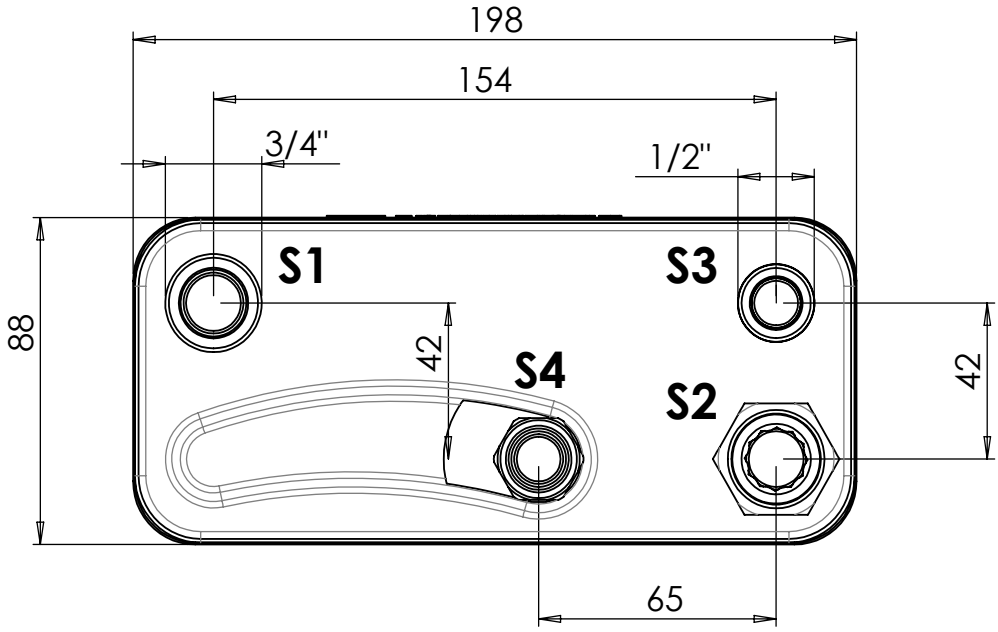

Caratteristiche Tecniche - Technical Features					
A	2.4xN.P.+7mm	Temp. lavoro *Working temp.*	-15/+110 °C	N° piastre *N° of plates*	12/14
Diametro fori *Hole diameter*	-	Circuito primario *Primary circuit*	S1-S2	Mat. piastre *Plate material*	INOX 304L
Pressione di lavoro *Working pressure*	10 bar	Circuito secondario *Secondary circuit*	S3-S4	Mat. brasatura *Brazing material*	RAME COPPER

PEC15442A02 – 16/22

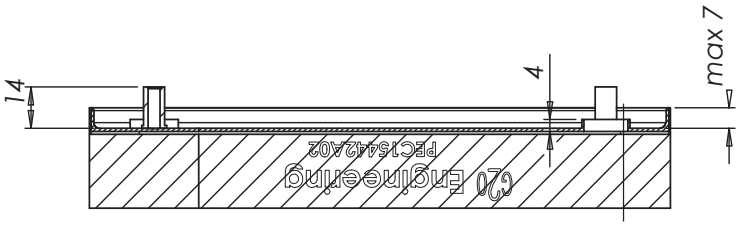

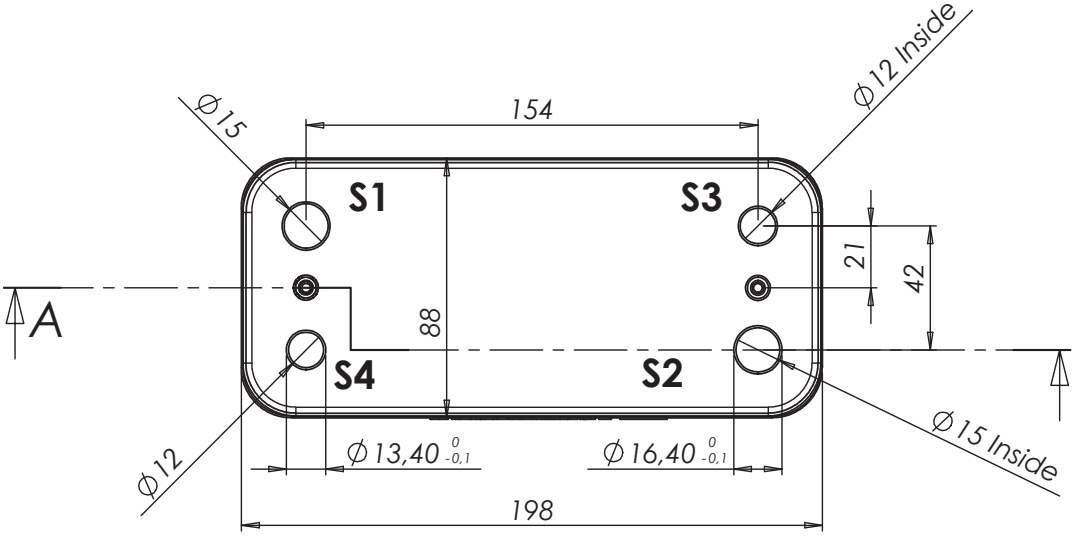

Caratteristiche Tecniche - Technical Features					
A	2.4xN.P.+7mm	Temp. lavoro *Working temp.*	-15/+110 °C	N° piastre *N° of plates*	16/22
Diametro fori *Hole diameter*	Ø -	Circuito primario *Primary circuit*	S1-S2	Mat. piastre *Plate material*	INOX 304L
Pressione di lavoro *Working pressure*	10 bar	Circuito secondario *Secondary circuit*	S3-S4	Mat. brasatura *Brazing material*	RAME COPPER

PEC15442G02 - 12/14/16/20

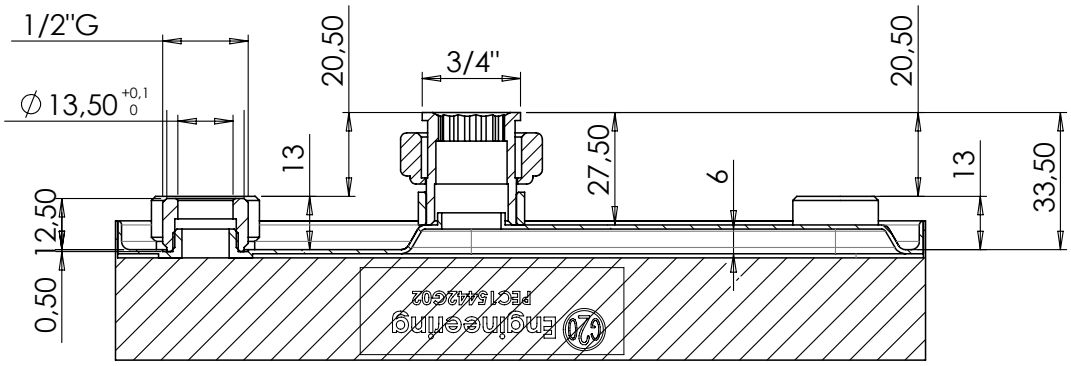

SEZIONE A-A

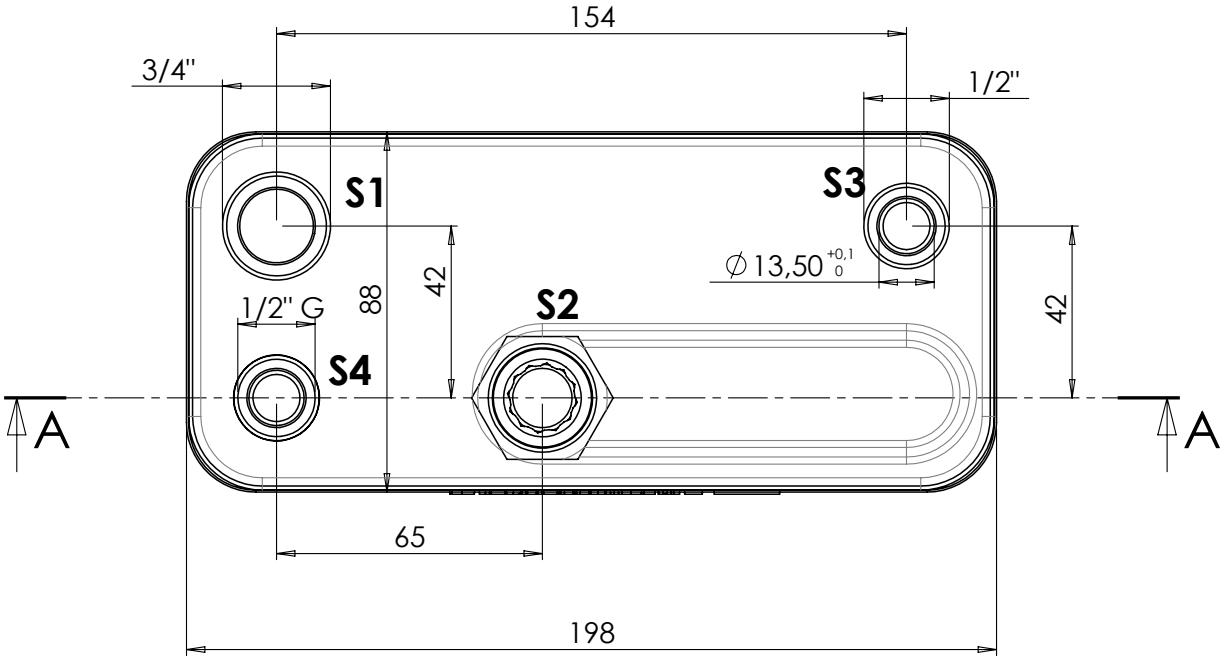

Caratteristiche Tecniche - Technical Features					
A	2.4xN.P.+7mm	Temp. lavoro *Working temp.*	-15/+110 °C	N° piastre *N° of plates*	12/14/16/20
Diametro fori *Hole diameter*	---	Circuito primario *Primary circuit*	S1-S2	Mat. piastre *Plate material*	INOX 304L
Pressione di lavoro *Working pressure*	10 bar	Circuito secondario *Secondary circuit*	S3-S4	Mat. brasatura *Brazing material*	RAME COPPER

PEC27840B02 - 28/30

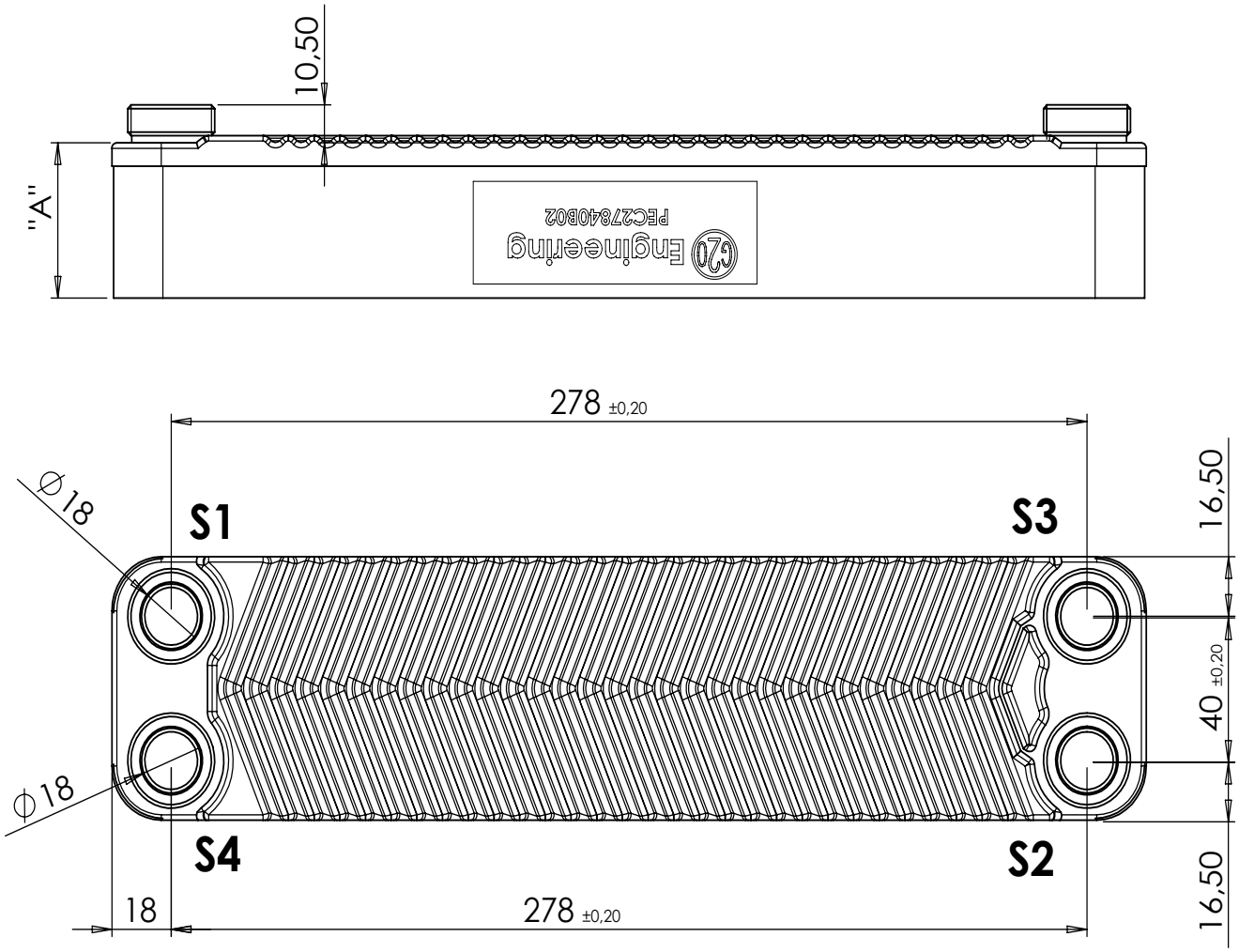

Caratteristiche Tecniche - Technical Features					
A	2.4xN.P.+7mm	Temp. lavoro *Working temp.*	-15/+110 °C	N° piastre *N° of plates*	28/30
Diametro fori *Hole diameter*	Ø 18,00mm	Circuito primario *Primary circuit*	S1-S2	Mat. piastre *Plate material*	INOX 304L
Pressione di lavoro *Working pressure*	10 bar	Circuito secondario *Secondary circuit*	S3-S4	Mat. brasatura *Brazing material*	RAME COPPER

3

DELTA WINGS

PDW30265A03-HY
6/8/10/12/14/16/18/20/22

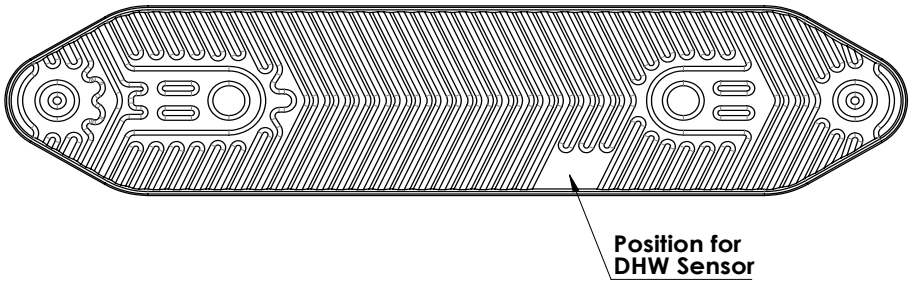

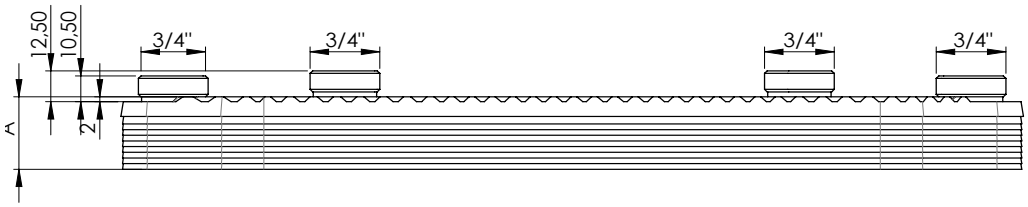

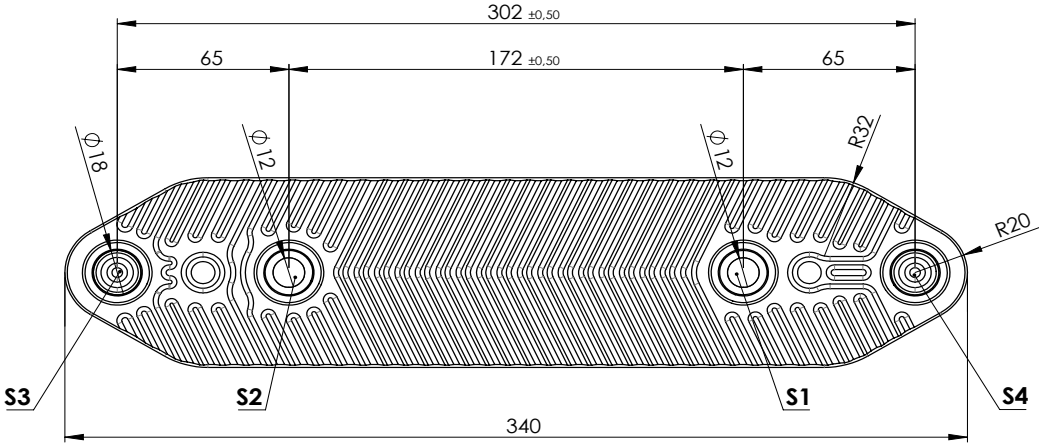

G20 ENGINEERING

G20 ENGINEERING®

G20 ENGINEERING

G20 ENGINEERING®

G20 ENGINEERING®

G20 ENGINEERING®

G20 ENGINEERING

G20 ENGINEERING®

G20 ENGINEERING SRL
Loc. Campogrande 13, 29013 CARPANETO PIACENTINO (PC), Italy
phone +39 0523 850513 - bsp@g20engineering.com
www.g20engineering.com